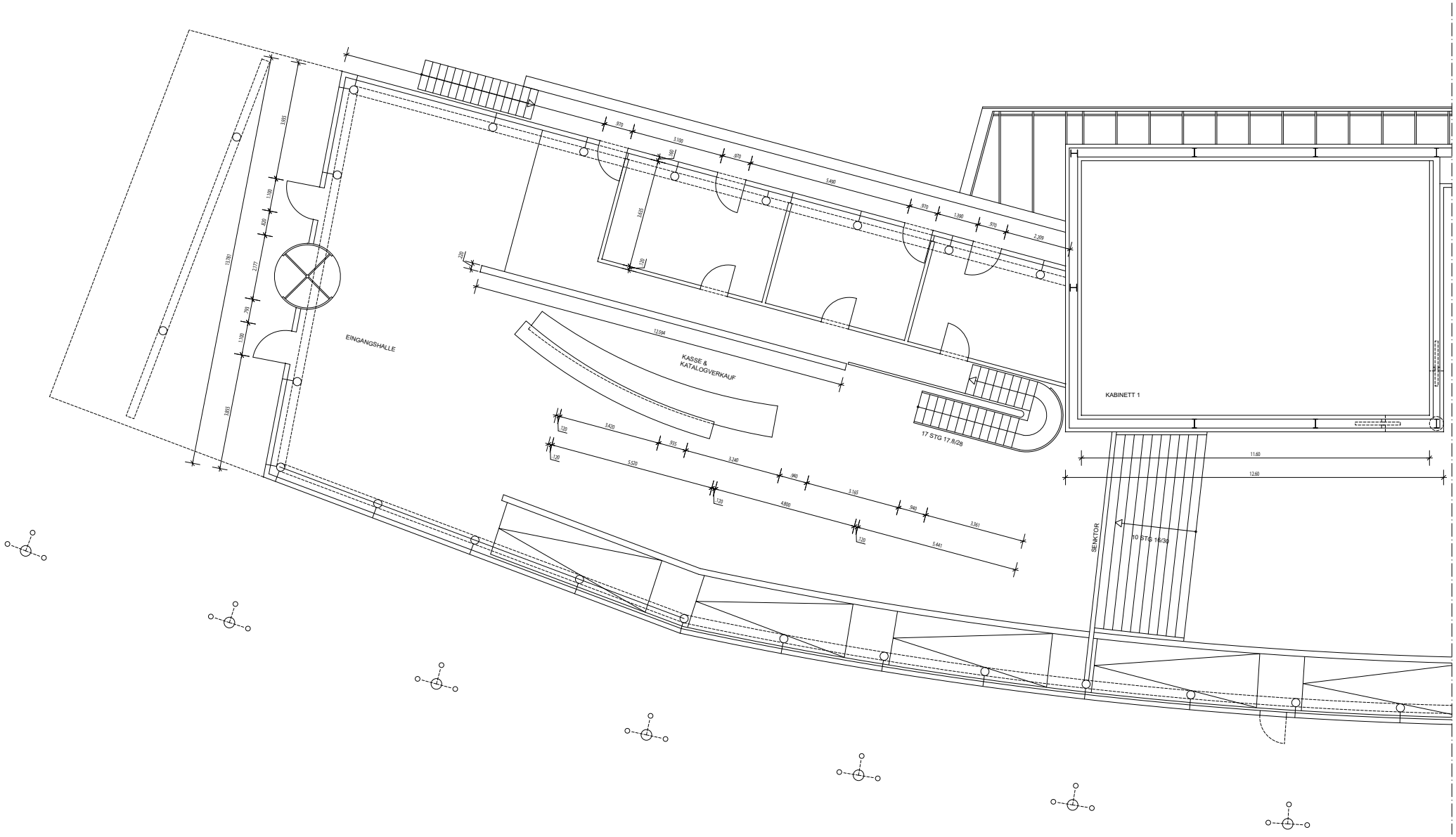

(die Pläne sind jeweils auf Format angepaßt – kein einheitlicher Maßstab!) documenta-Halle / Eingangsbereich

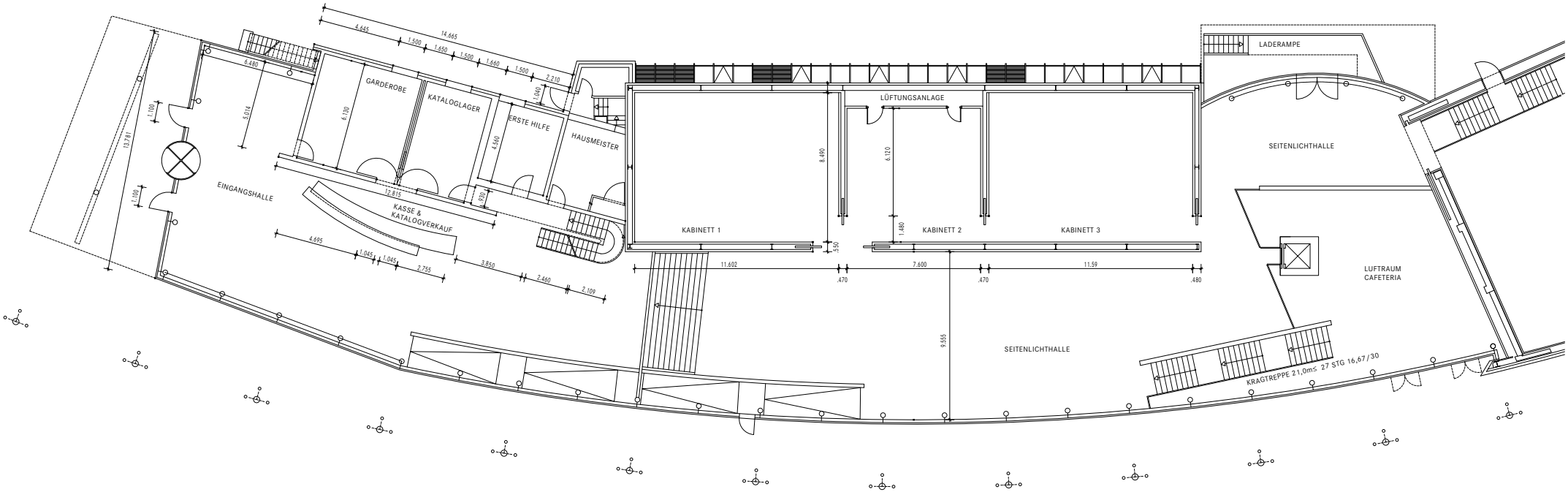

(die Pläne sind jeweils auf Format angepaßt – kein einheitlicher Maßstab!) documenta-Halle / Eingangsbereich, Kaninett 1-3

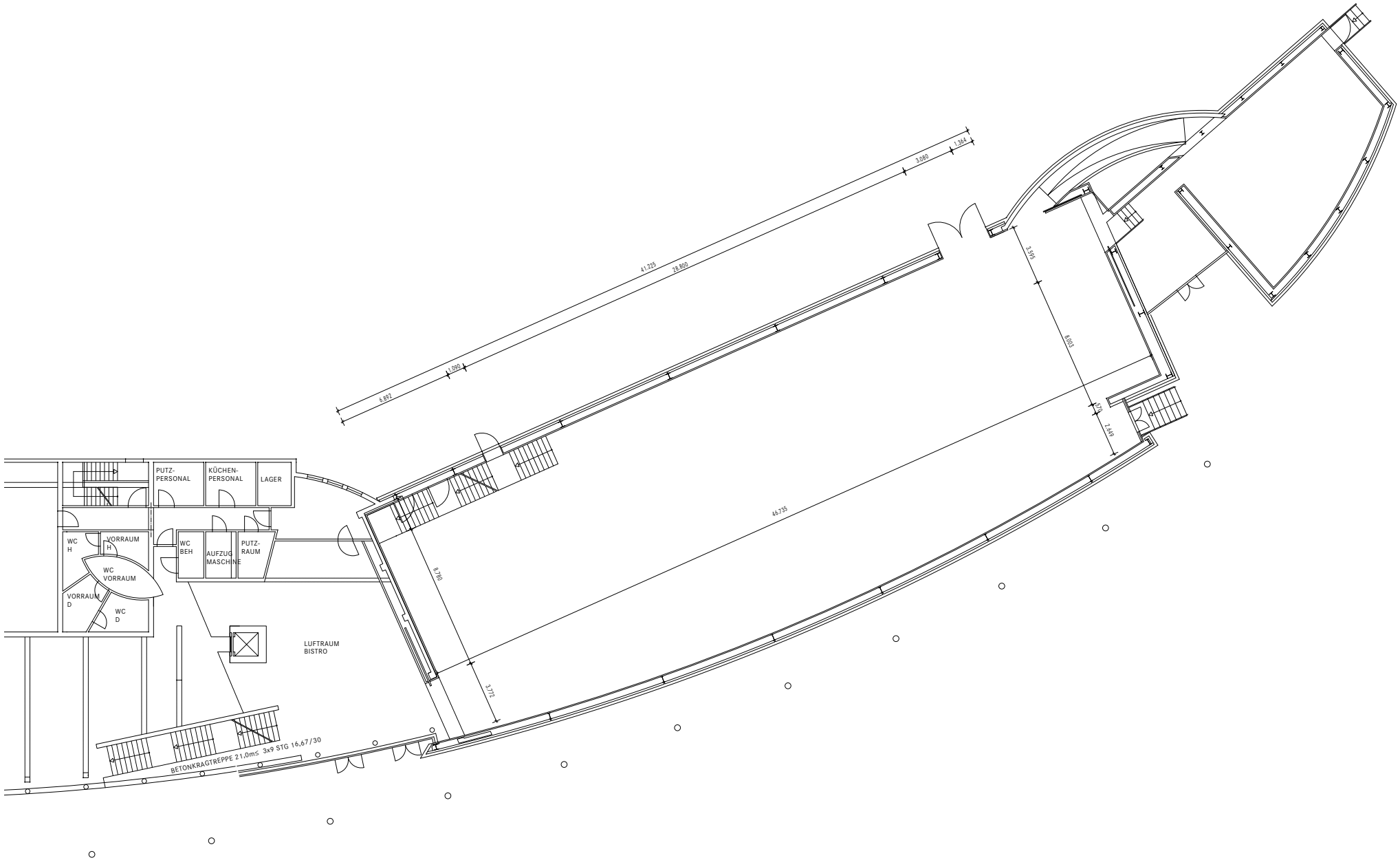

(die Pläne sind jeweils auf Format angepaßt – kein einheitlicher Maßstab!) documenta-Halle / Hohe Halle, Bistro